BESCHRIJVING, WIJZIGINGEN: 401

VERWARMING - VENTILATIE 402

UITBOUWEN, INBOUWEN: 701

LUCHTMENGHUIS 702

AANJAGER 705

BEDIENINGSPANEEL 705

DEMONTAGE, MONTAGE, REVISIE: 801

VERWARMINGSKRAAN 802

RADIATEUR 802

AANJAGERMOTOR OP SCHOEPENWIEL 805

BESCHRIJVING, WIJZIGINGEN

VERWARMING - VENTILATIE

De verwarming en de ventilatie van het interieur vindt plaats door dosering van het volume - al dan niet verwarmde - lucht dat naar de luchtroosters en de ontwasemingssleuf wordt gevoerd (fig. 1).

Verklaring van fig. 1:

A = KOUDE LUCHT

B = WARME LUCHT

Om te voorkomen dat de luchtopbrengst afhankelijk is van de rijsnelheid van de wagen, is de stroming via de luchttoevoeropening in het voorcompartiment (onder voorruit) met opzet beperkt (fig. 2).

Verklaring van fig. 2:

1 = Deksel van voorcompartiment

2 = Waterafvoergoot

3 = Paravent

4 = Vaste schutbordplaat

5 = Aanjager

6 = Voorruit.

Het volume van de binnenstromende lucht wordt dus uitsluitend geregeld door middel van het toerental van de aanjager.

Het verwarmings- en ventilatiesysteem omvat:

- Een centrifugaalaanjager, aangedreven door een elektromotor en bediend door een schakelaar met 4 standen (3 snelheden + ruststand).

  Het maximale aanjagertoerental bedraagt 2300/min.

  Het stroomverbruik is: 10 A in stand 1
  12 A in stand 2
  18 A in stand 3

  De aanjager is buiten het interieur gemonteerd om het geluid te dempen.

- Een luchtmenghuis (fig. 3) waarin zich bevinden:
  - de verwarmingsradiateur (1) (fig. 3) met diens kraan (2) (fig. 3) waarvan de bediening is gekoppeld aan die van de mengklep voor koude en warme lucht,
  - de luchtmengklep (3) (fig. 3) en de kleppen waarmee de lucht naar de voorruit (5) (fig. 3) en de beenruimte (4) (fig. 3) kan worden geleid.

  Verder is het huis voorzien van twee openingen voor de toevoer naar de middelste luchtroosters (B) en het linker luchtrooster (C) in het dashboard.

- Een bedieningspaneel (fig. 4):
  (1) Bedieningshendel van luchtklep voor voorruit,
  (2) Bedieningshendel van luchtklep voor beenruimte,
  (3) Bedieningshendel van verwarmingskraan en mengklep,
  (4) Bedieningsschakelaar van elektrische aanjager.

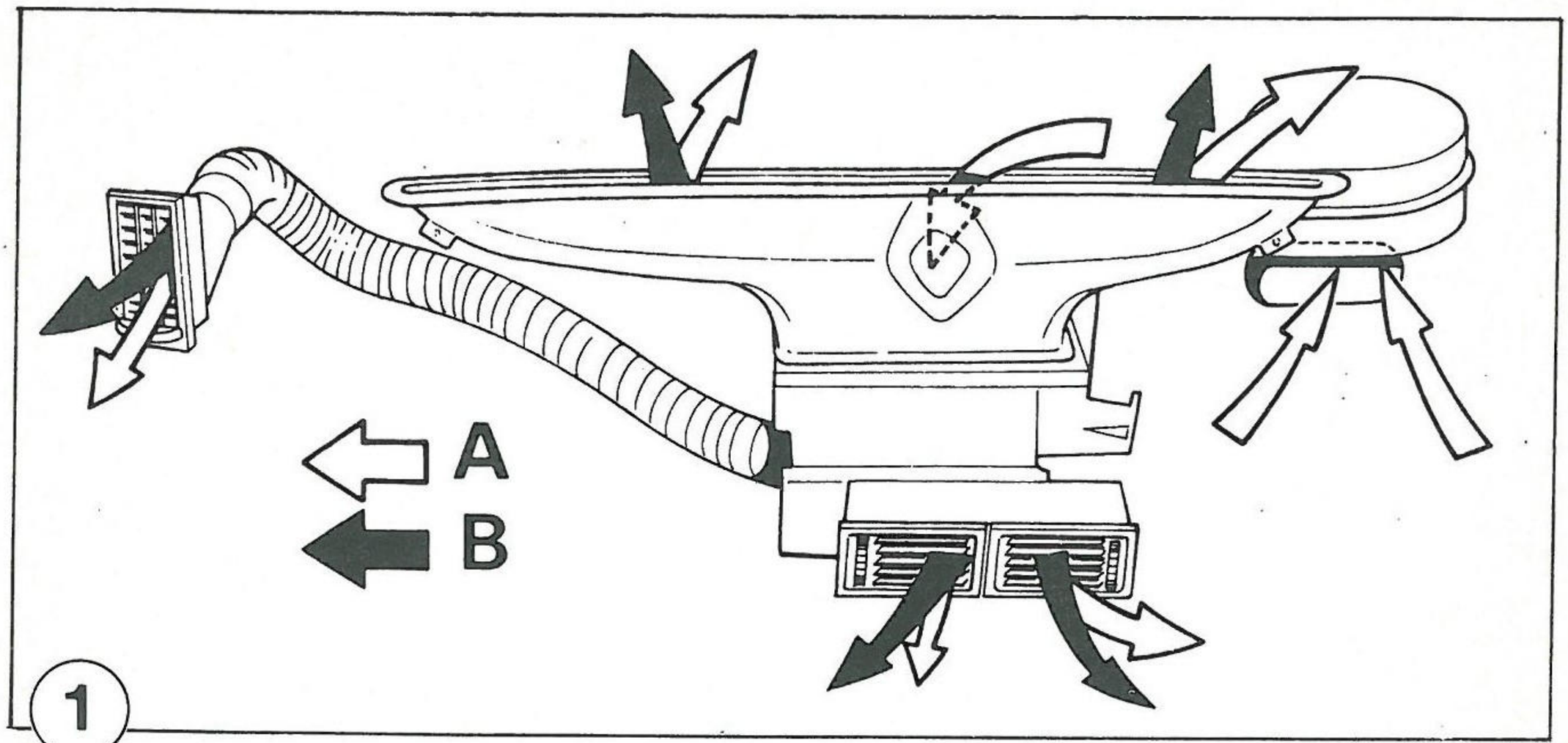

A 4515

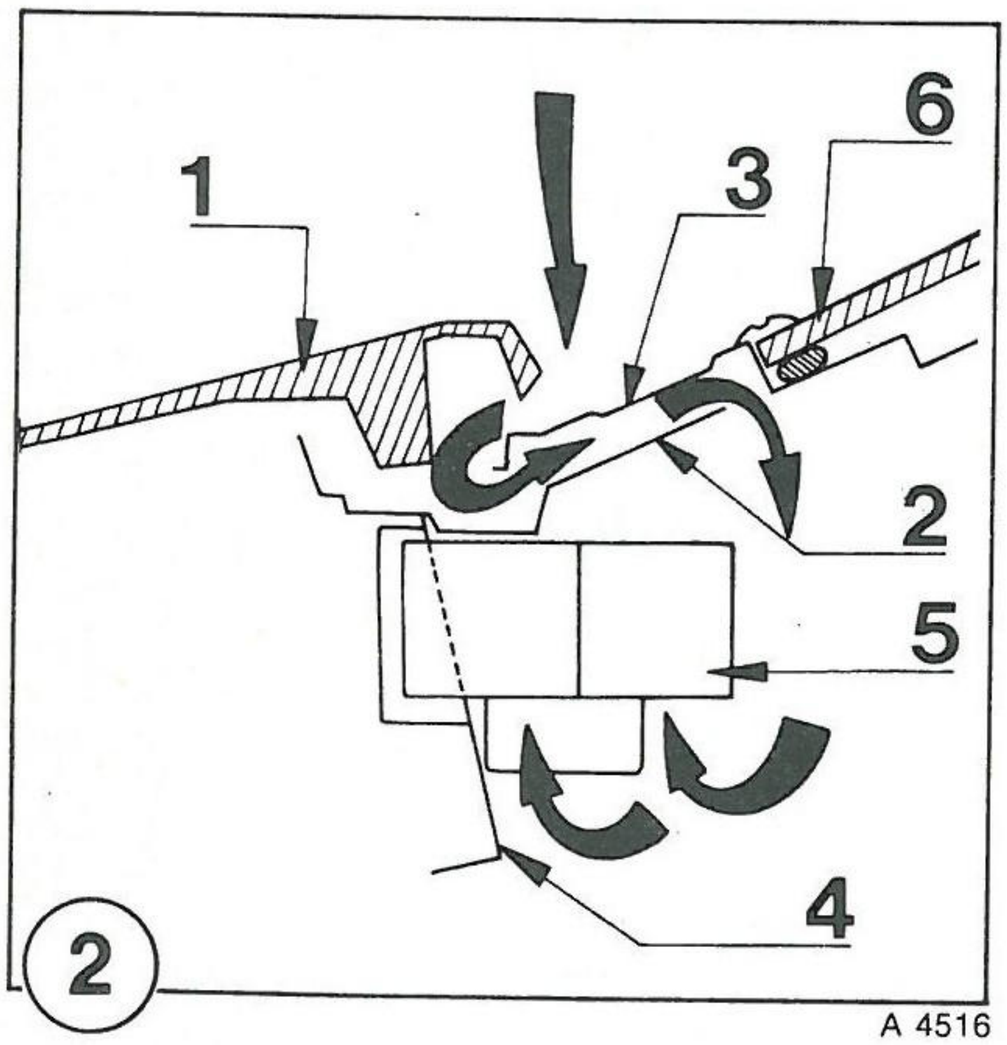

A 4516

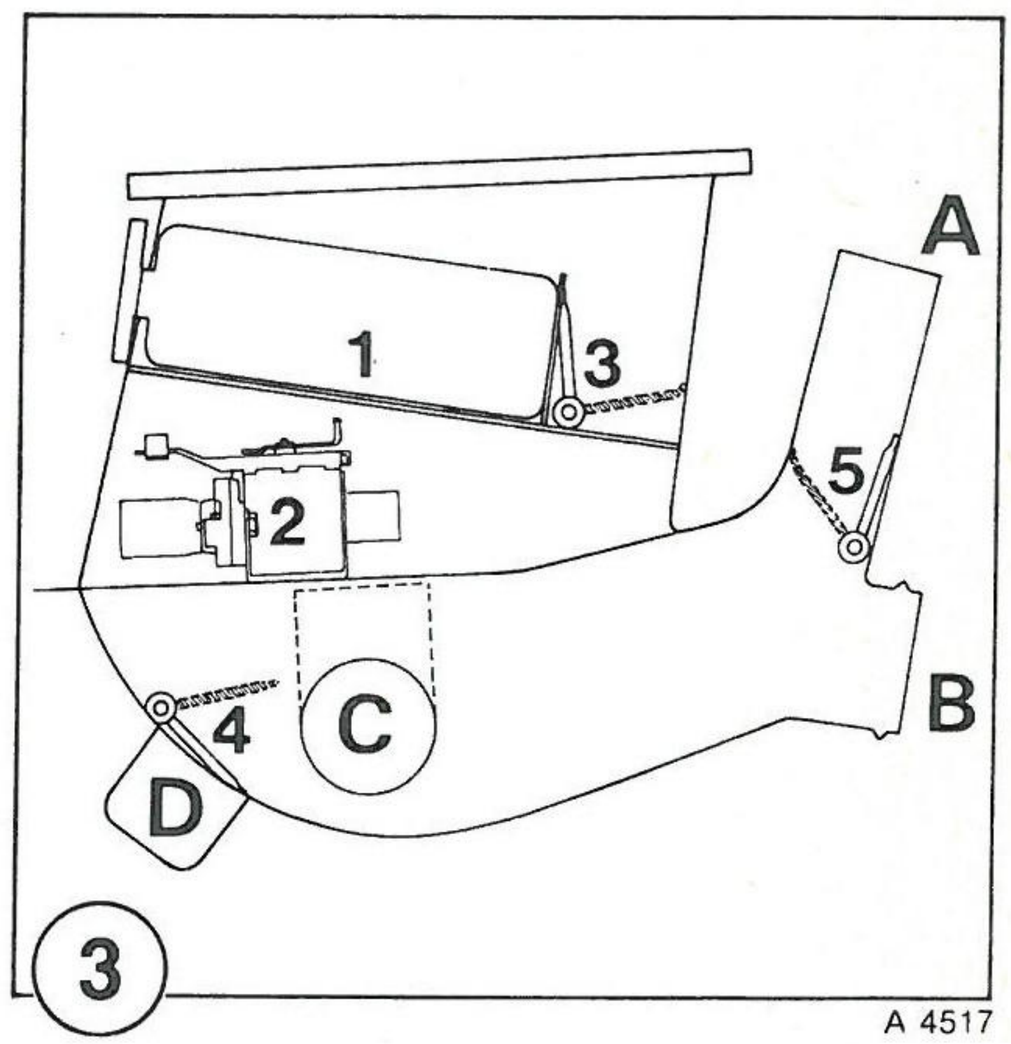

A 4517

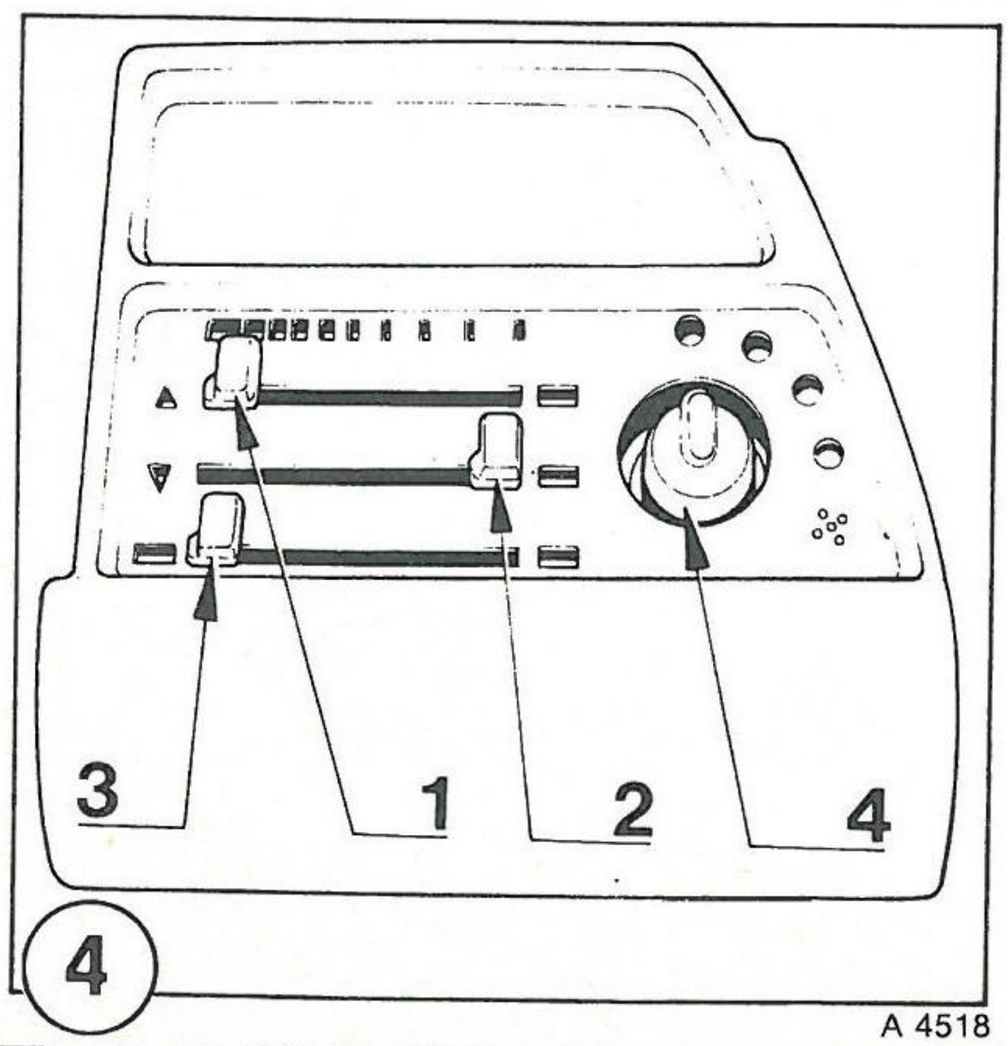

A 4518

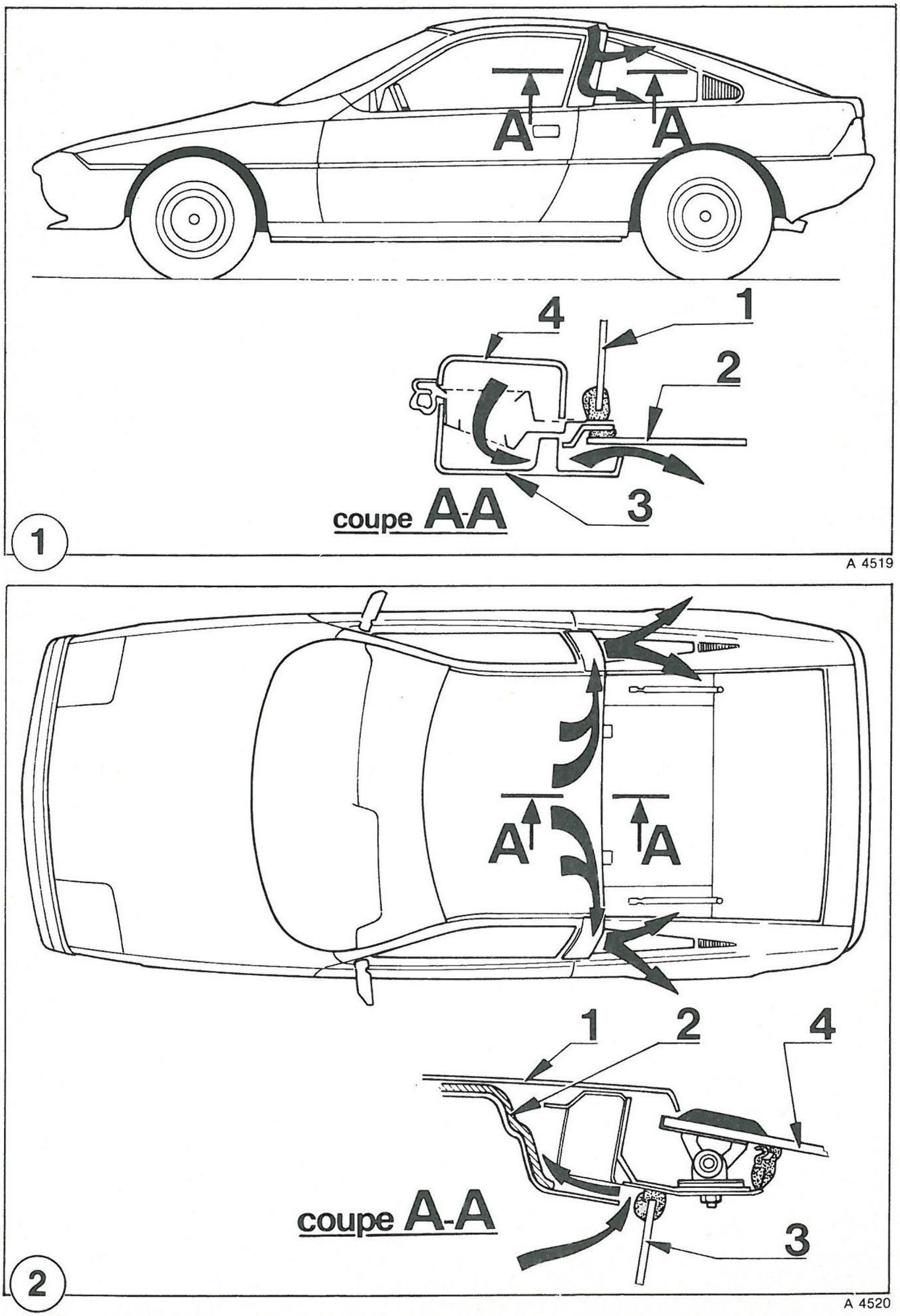
A
A
4
1
2
3
coupe A-A
1
A 4519
A
A
1
2
4
coupe A-A
3
2
A 4520

VORMING VAN ONDERDRUK IN HET INTERIEUR

Ventilatiesleuven onder de afdekplaten van de middenstijlen (fig. 1) en het kanaal dat door het achterste gedeelte van de dakhemel wordt gevormd (fig. 2), zorgen er voor dat tijdens het rijden in het interieur een lichte onderdruk ontstaat.

Verklaring van fig. 1:

1 = Separatieruit
2 = Achterste zijruit
3 = Afdekplaat van middenstijl
4 = Bekleding van middenstijl

Verklaring van fig. 2:

1 = Dak
2 = Dakhemel
3 = Separatieruit
4 = Achterruit

WERKING

- De buitenlucht wordt door de aanjager aangezogen en als volgt naar het luchtmenghuis gestuwd:
  - hetzij via de radiateur wanneer de luchtmengklep (3) (fig. 1) is gesloten (de verwarmingskraan is dan geopend),
  - hetzij buiten de radiateur om wanneer de luchtmengklep (3) (fig. 2) is geopend (de verwarmingskraan is dan gesloten).
- De tussenstanden van de luchtmengklep en de verwarmingskraan maken het mogelijk om door menging van koude en warme lucht de temperatuur te regelen (fig. 3).

Verklaring van fig. 1, 2 en 3:

A = KOUDE LUCHT
B = WARME LUCHT

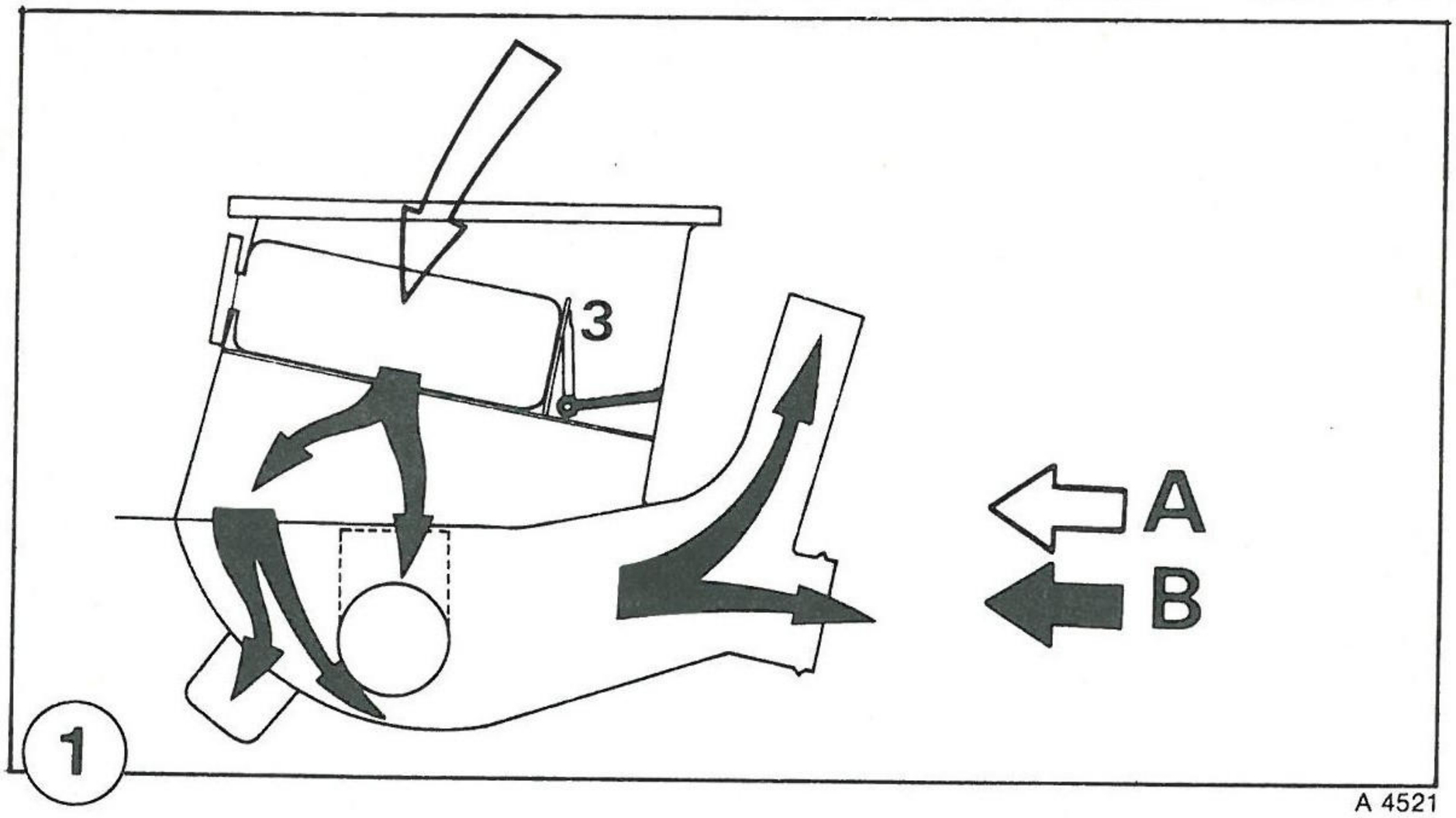

A 4521

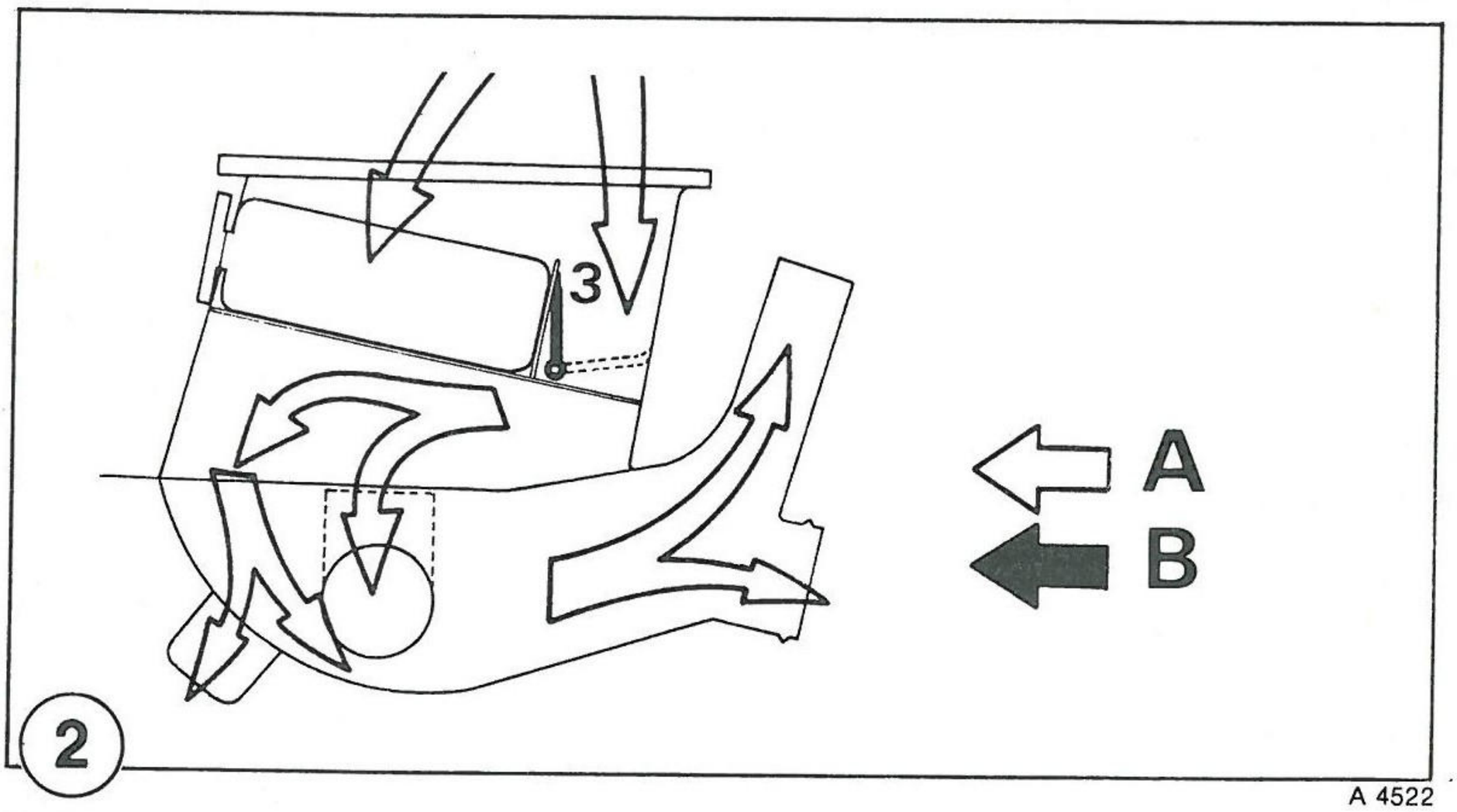

A 4522

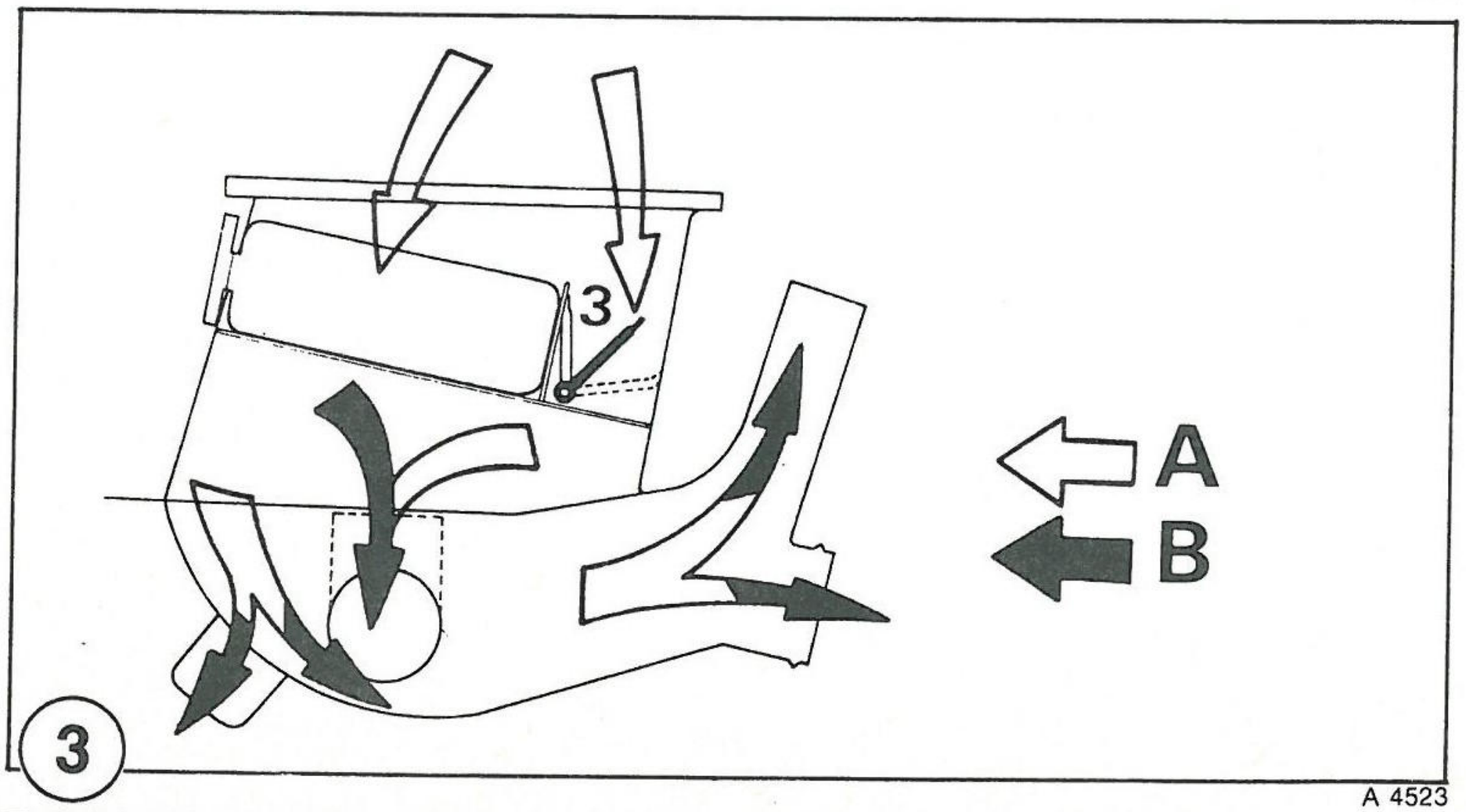

A 4523

UITBOUWEN, INBOUWEN

UIT- EN INBOUWEN VAN HET LUCHTMENGHUIS

UITBOUWEN

- Tap het koelsysteem gedeeltelijk af (fig. 1).

In het voorcompartiment:

- Draai de klemmen van de toevoer- en de afvoerslang van de verwarming los (A) (fig. 2) en trek de slangen los.
- Sluit de 2 slangen aan de kant van de verwarmingsinstallatie met pluggen af (B) (fig. 2).
- Verwijder het bedieningspaneel van het verwarmings- en ventilatiesysteem (zie desbetreffende paragraaf).
- Trek de toevoerslang van het linker luchtrooster los.
- Verwijder de asbak.
- Verwijder de middelste luchtroosters door ze naar u toe te trekken.
- Verwijder de 2 bevestigingsbouten die zich achter de asbak bevinden (fig. 3).
- Verwijder de bout waarmee de omlijsting van het instrumentenpaneel op het luchtmenghuis is vastgezet (fig. 4).
- Verwijder de drie bouten waarmee het luchtmenghuis aan het schutbord is bevestigd.
- Trek het huis met de bedieningsorganen uit het dashboard.

INBOUWEN

- Inbouwen geschiedt in omgekeerde volgorde van uitbouwen.

  Controleer:
  - de staat van de pakkingen van het luchtmenghuis,
  - de afstelling van de bedieningsorganen,
  - vul het koelsysteem en ontlucht dit vervolgens (zie hoofdstuk 'Koelsysteem').

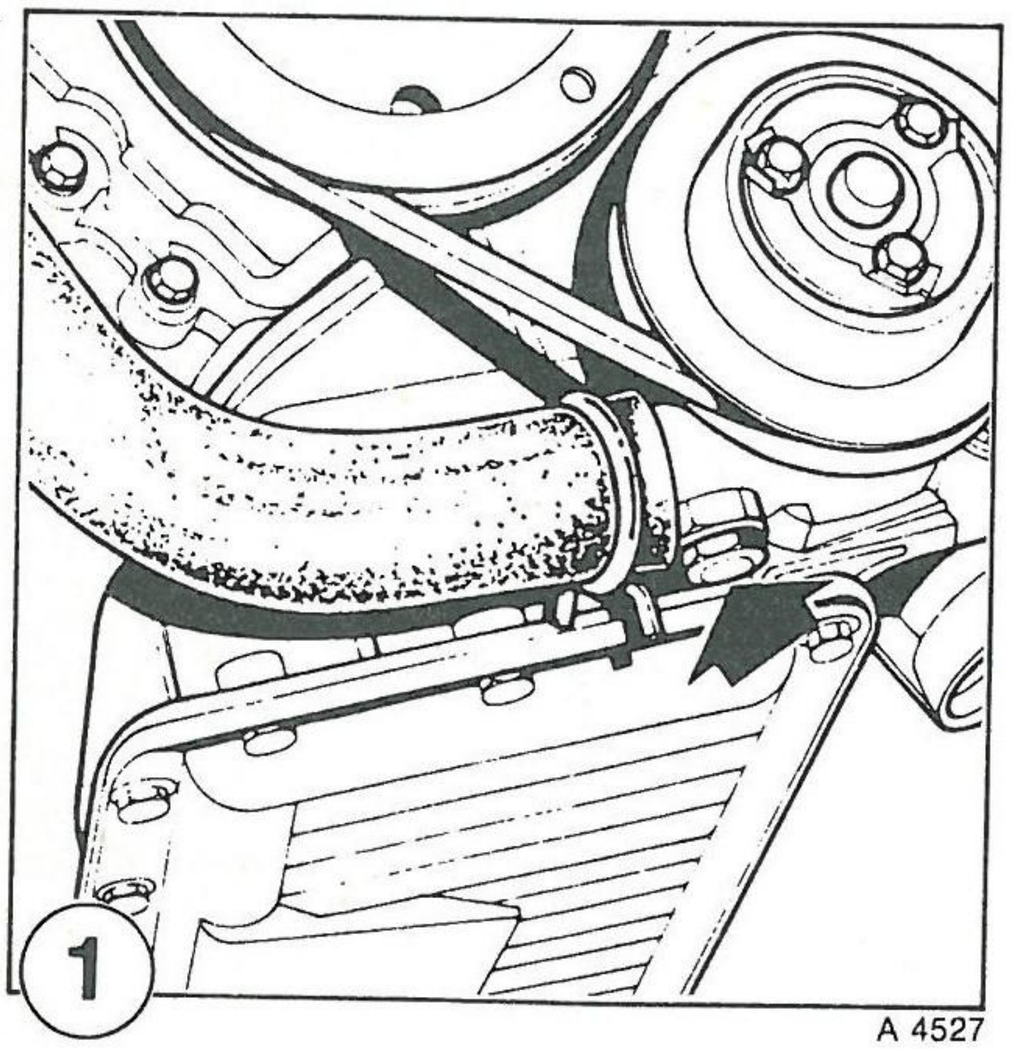

A 4527

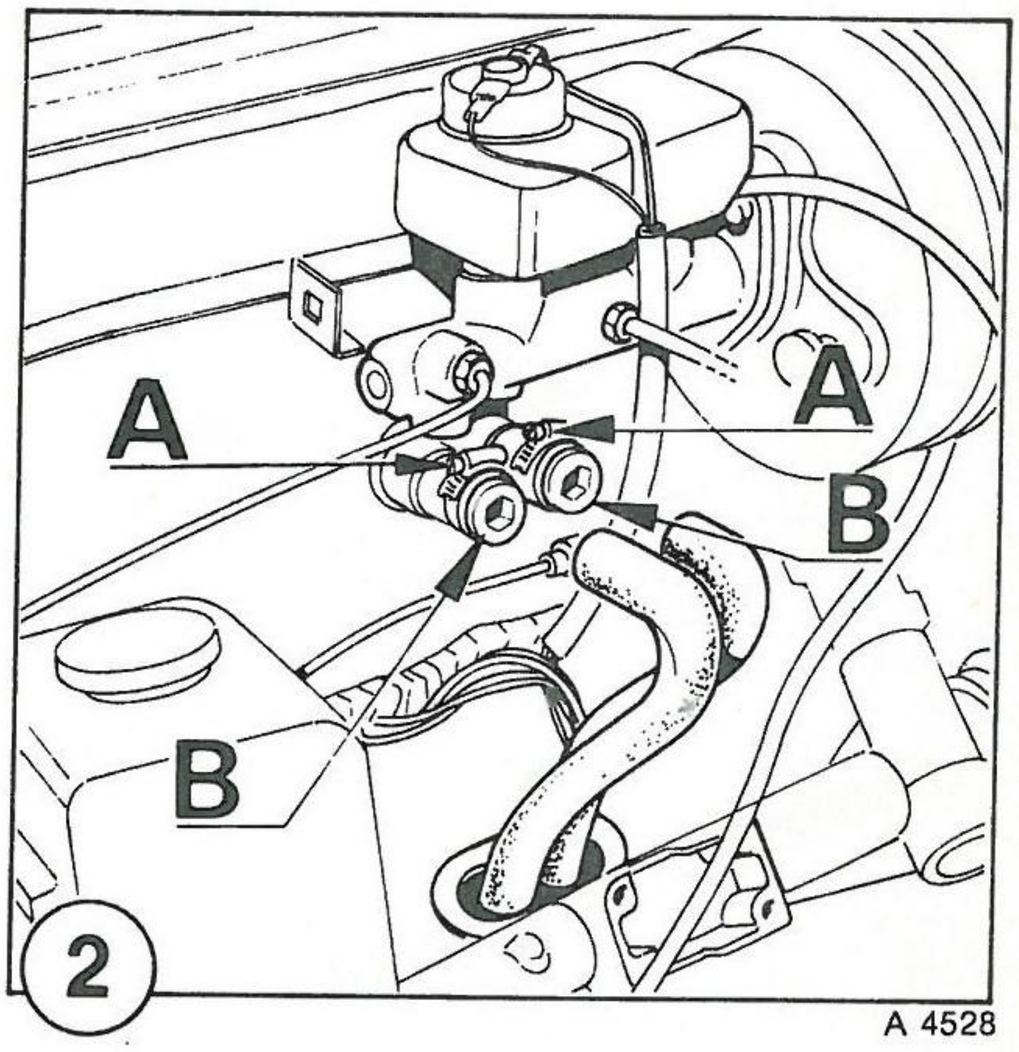

A 4528

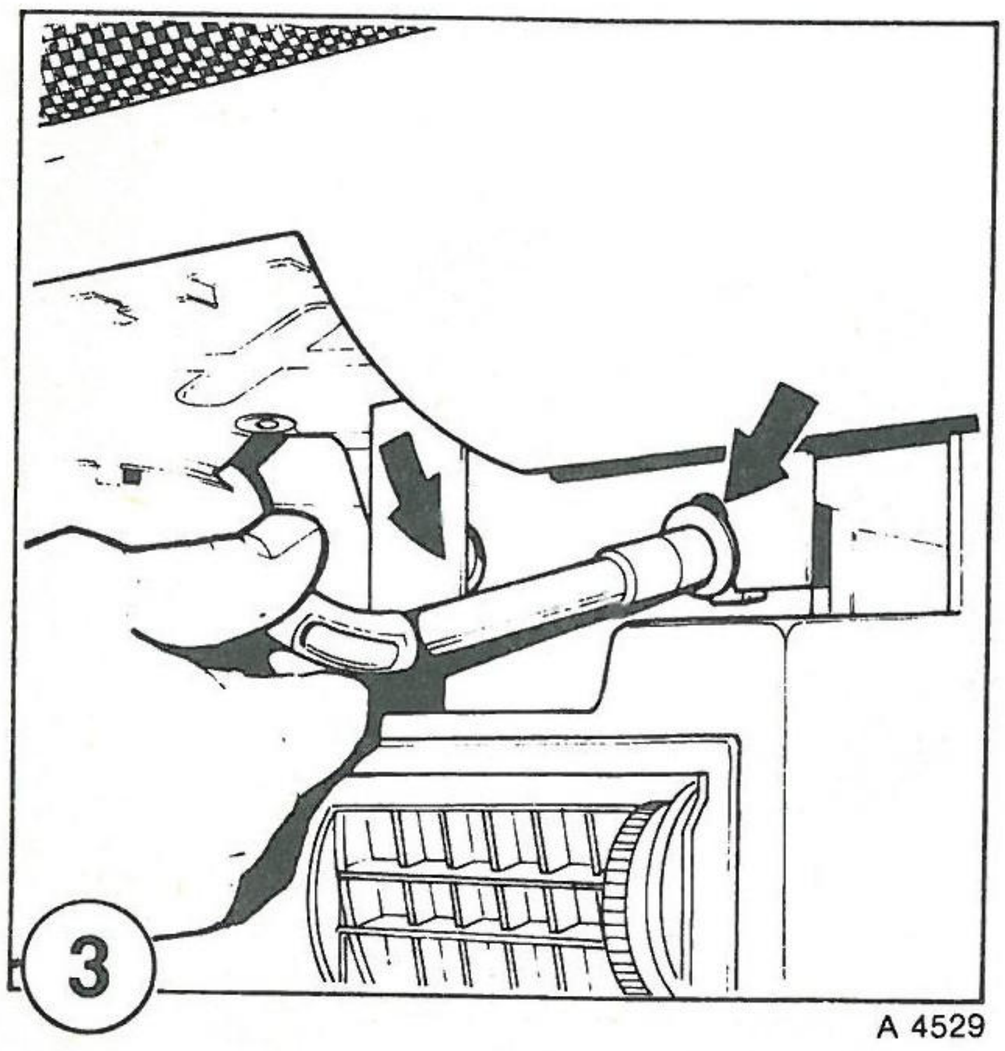

A 4529

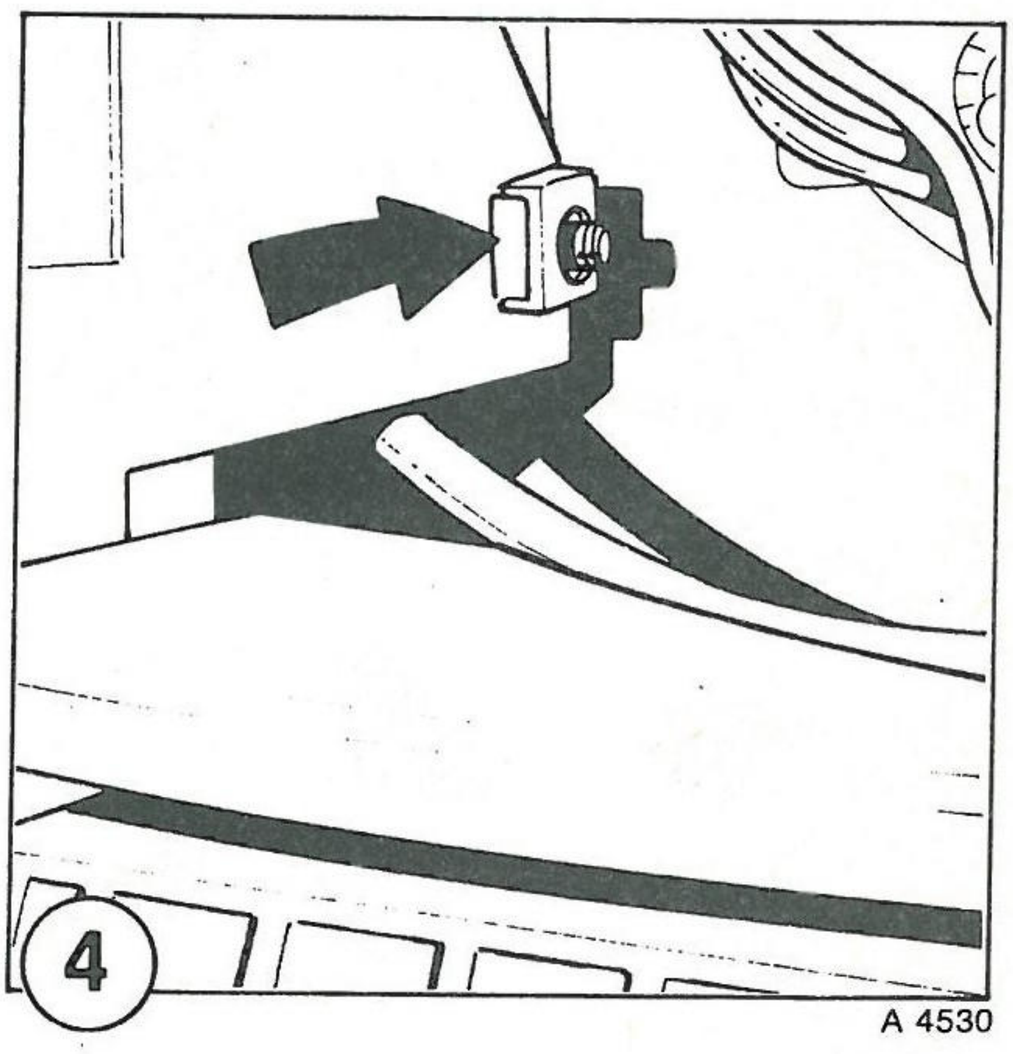

A 4530

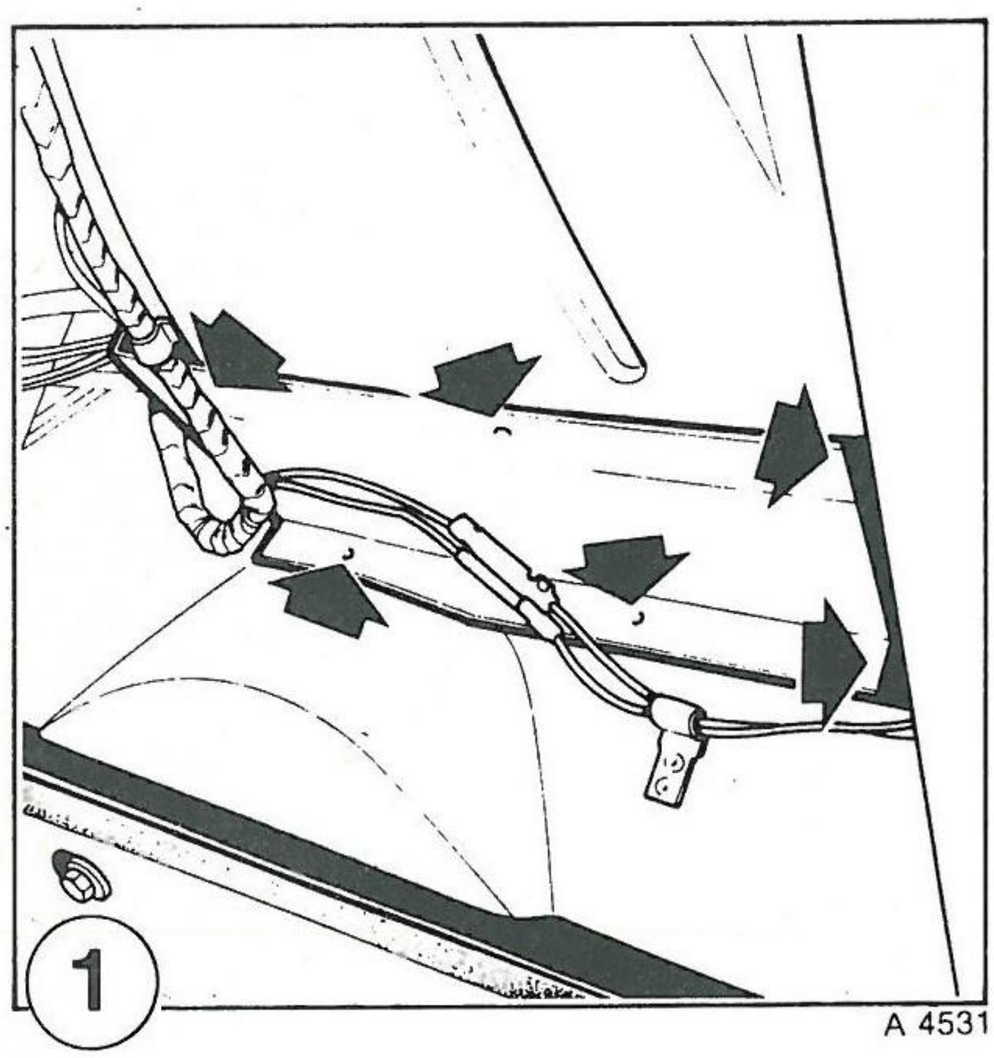
1
A 4531

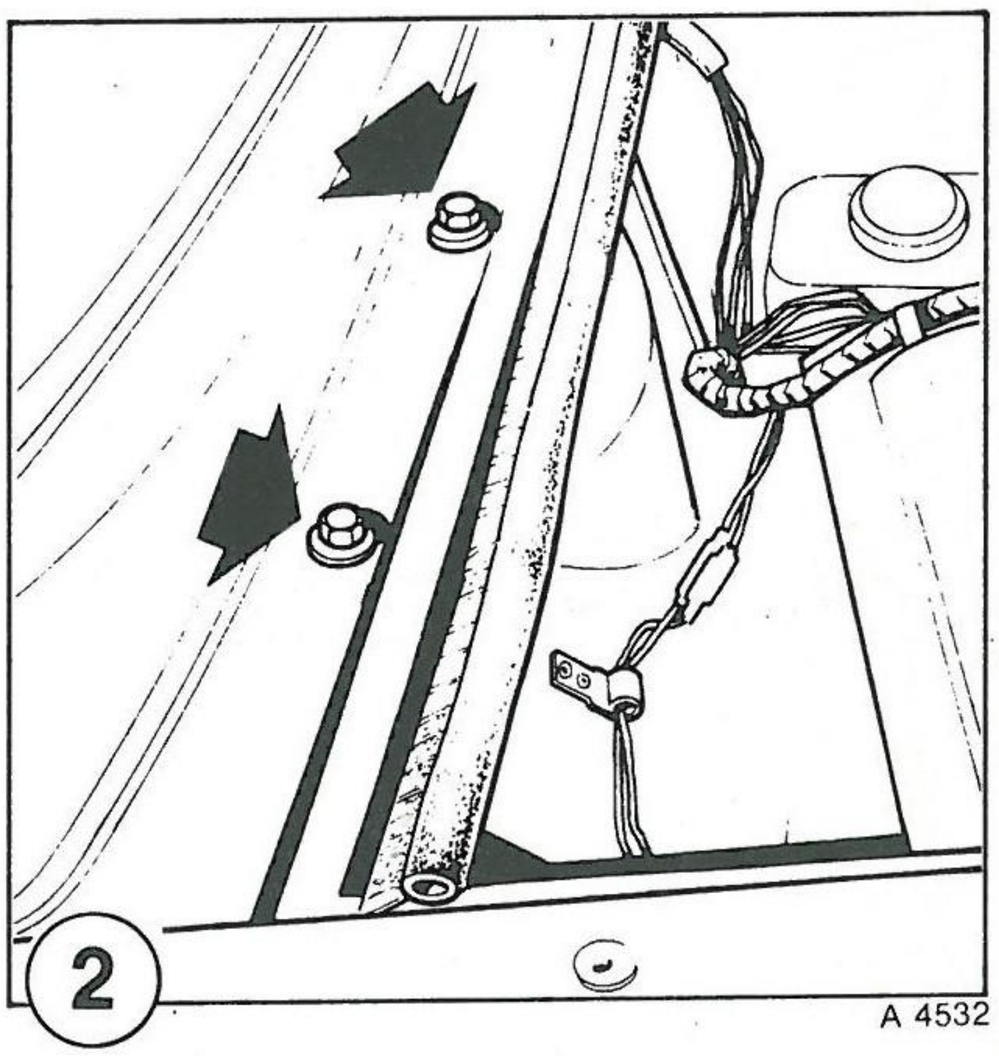
2
A 4532

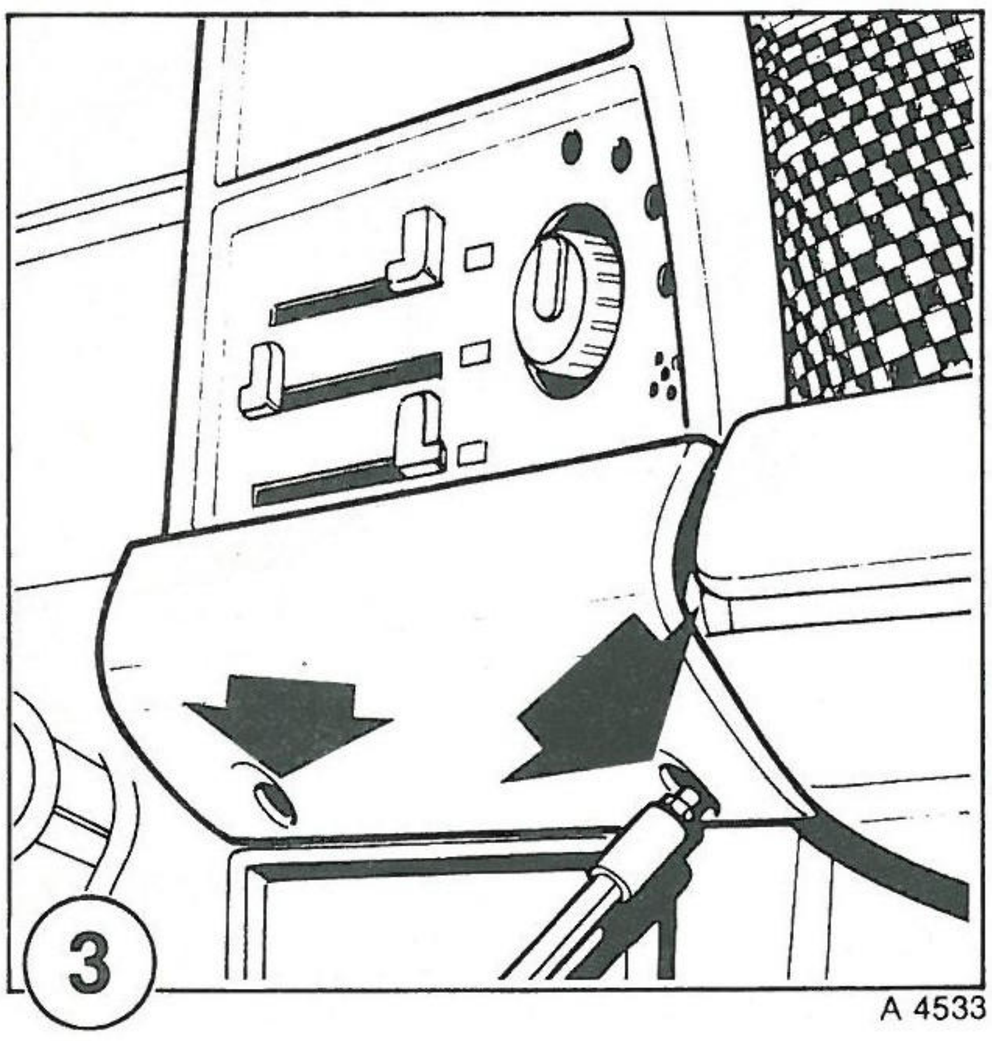
3
A 4533

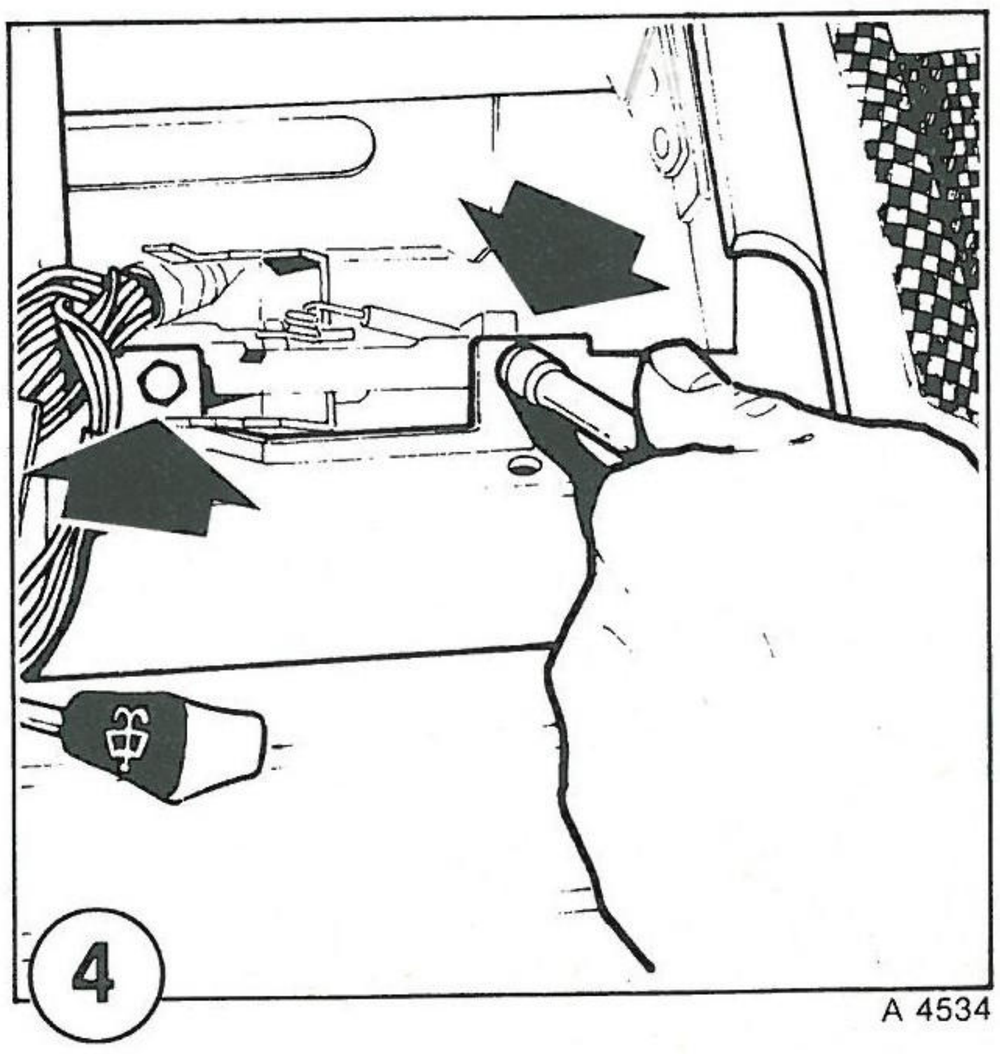
4
A 4534

UIT- EN INBOUWEN VAN DE AANJAGER

UITBOUWEN

- Verwijder de afsluitplaat van de rechter wielkast (fig. 1).
- Verwijder aan de rechterzijde de schutbordplaat.
- Maak de aansluitstekker los.
- Verwijder de 2 bevestigingsbouten van de aanjager (fig. 2).

INBOUWEN

Inbouwen geschiedt in omgekeerde volgorde van uitbouwen.

UIT- EN INBOUWEN VAN HET BEDIENINGSPANEEL

UITBOUWEN

- Verwijder de knoppen van de bedieningshendels door ze eenvoudig van de hendels te trekken.
- Verwijder de knop van de aanjagerschakelaar.
- Verwijder de 2 bevestigingsbouten van de afdekplaat aan de onderzijde van het bedieningspaneel (fig. 3).
- Trek de afdekplaat los en laat hem op de stuurkolom rusten.
- Verwijder de 2 bevestigingsbouten van het bedieningspaneel (fig. 4).
- Maak de bedieningsorganen los van het paneel.

INBOUWEN

Inbouwen geschiedt in omgekeerde volgorde van uitbouwen.

DEMONTAGE
MONTAGE
REVISIE

VERWIJDEREN EN MONTEREN VAN DE VERWARMINGSKRAAN

VERWIJDEREN

- Verwijder:
  - de klemmen van de toevoer- en de afvoerslang van de kraan (A) (fig. 1),
  - de bedieningskabel van de kraan en de stang voor de bediening van de luchtmengklep (B) (fig. 1).
- Draai de bevestigingsbout (C) (fig. 1) van de kraan iets los en trek de kraan naar boven toe van zijn steun.

MONTEREN

Monteren geschiedt in omgekeerde volgorde van verwijderen.

N.B.: Maak de aansluitingen voor de slangen goed schoon om lekkage te voorkomen.

VERVANGEN VAN DE RADIATEUR

VERWIJDEREN

Verwijder:
- de 2 slangen van de aansluitpijpjes,
- de 2 bevestigingsklemmen van de radiateur (A) (fig. 2),
- de 2 klinknagels waarmee de montageplaat van de radiateur is vastgezet (B) (fig. 2),
- de montageplaat en de radiateur (fig. 3).

MONTEREN

Monteren geschiedt in omgekeerde volgorde van verwijderen.

N.B.: Maak de aansluitingen voor de slangen goed schoon om lekkage te voorkomen.

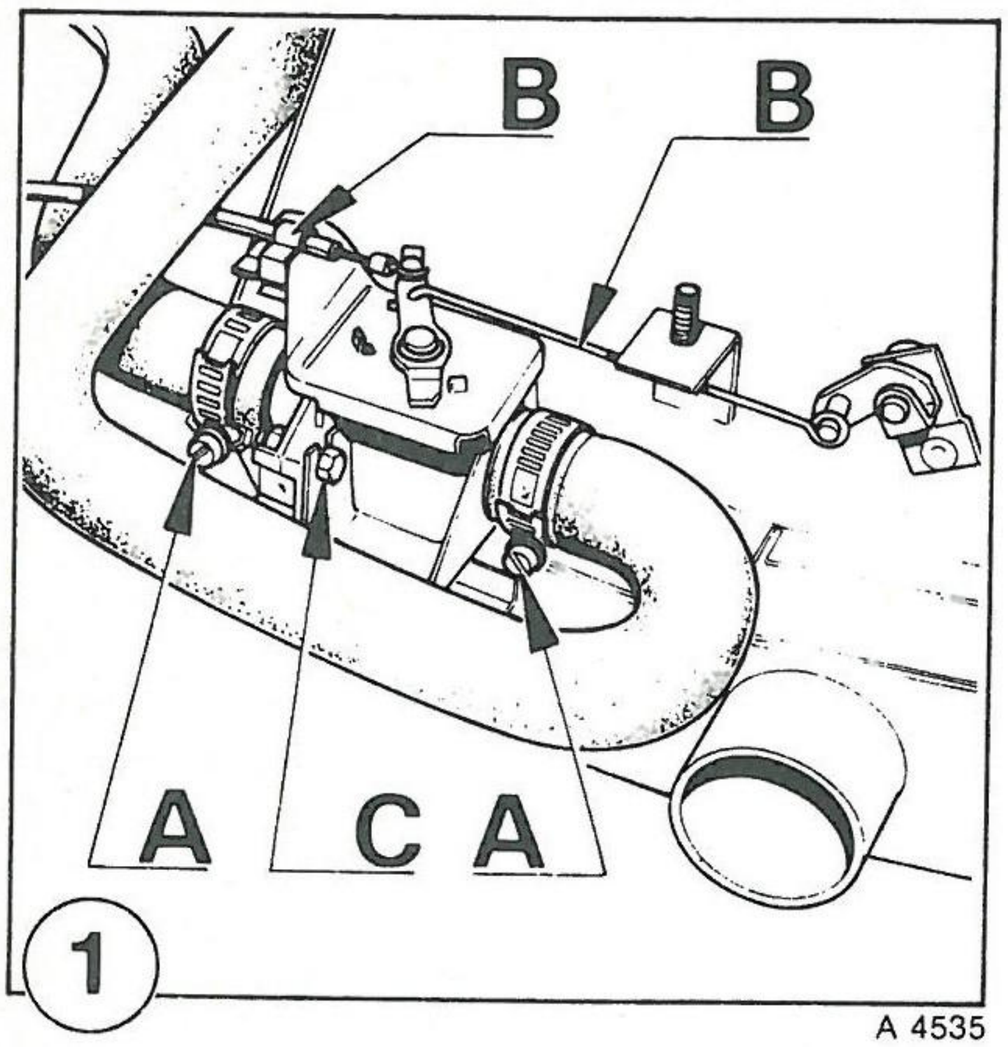

A 4535

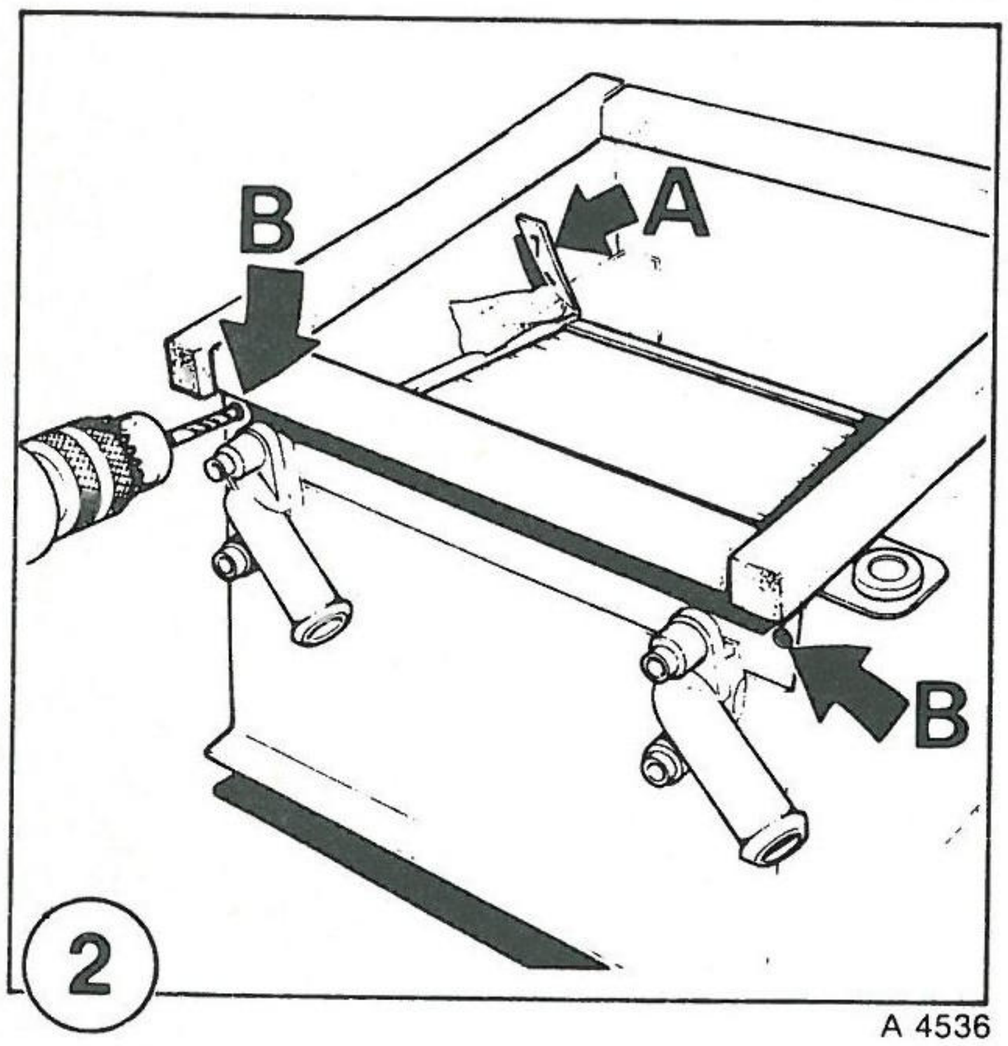

A 4536

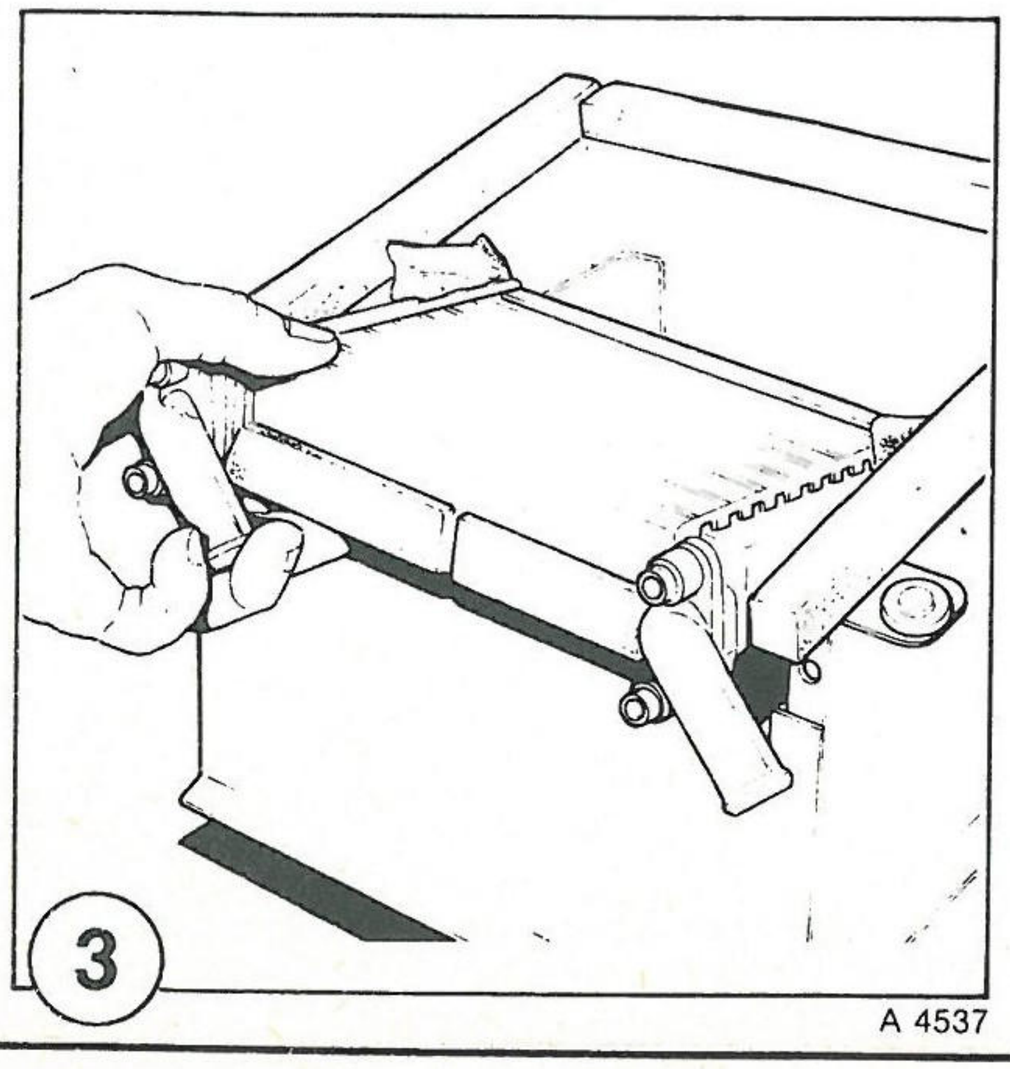

A 4537

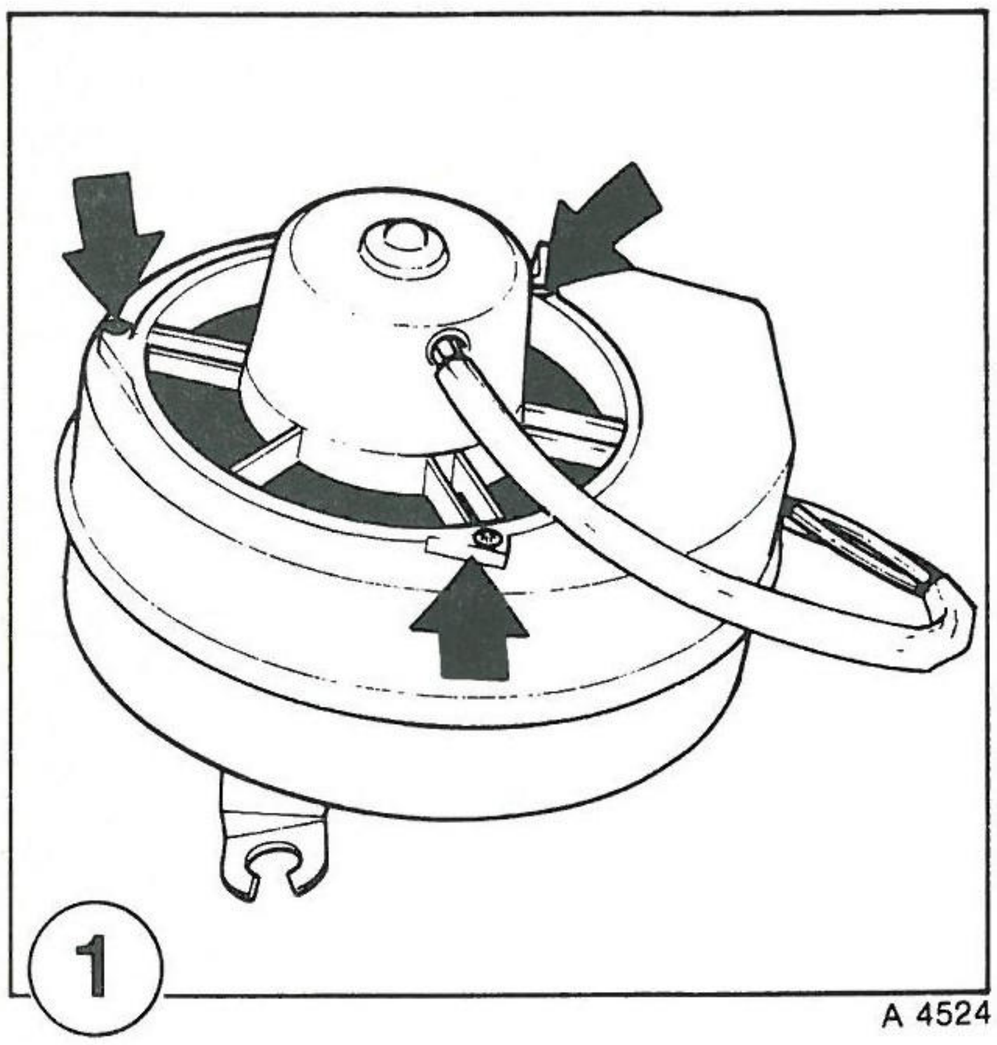

A 4524

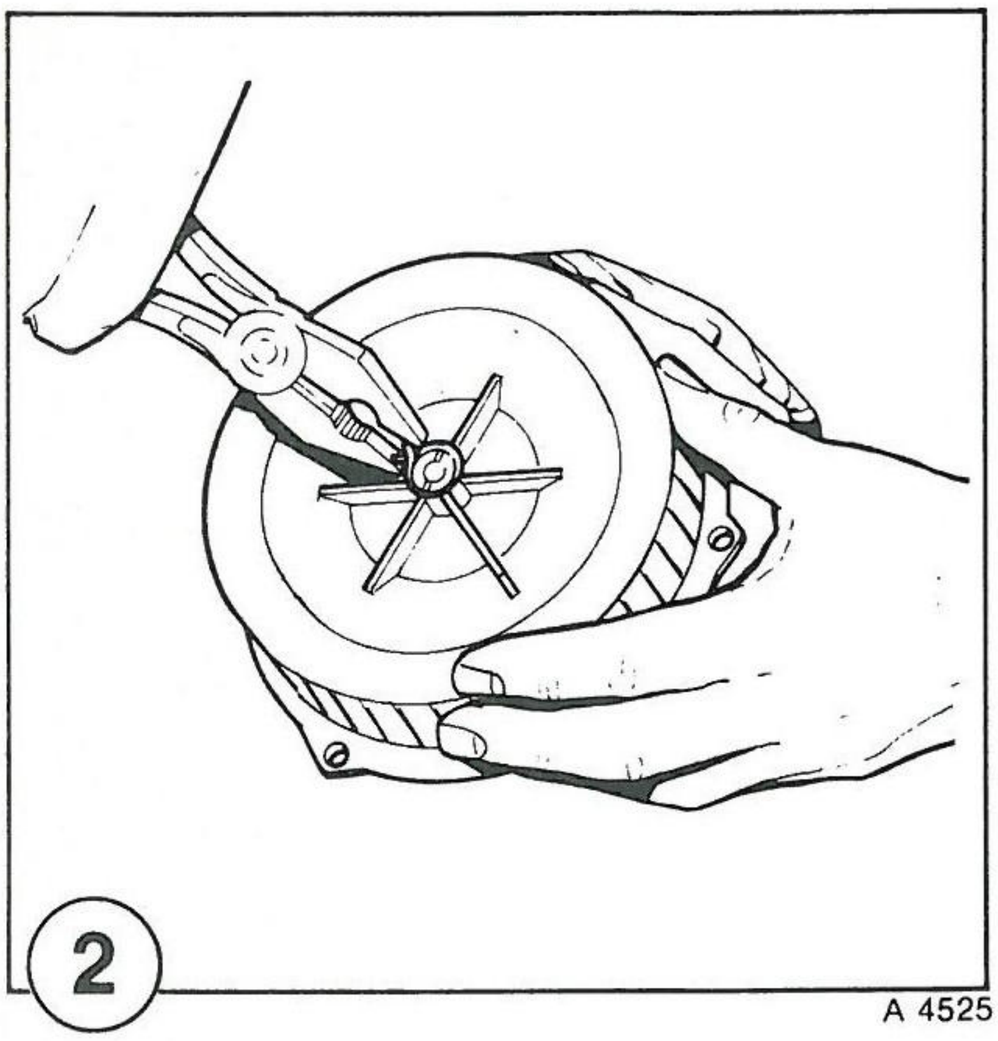

A 4525

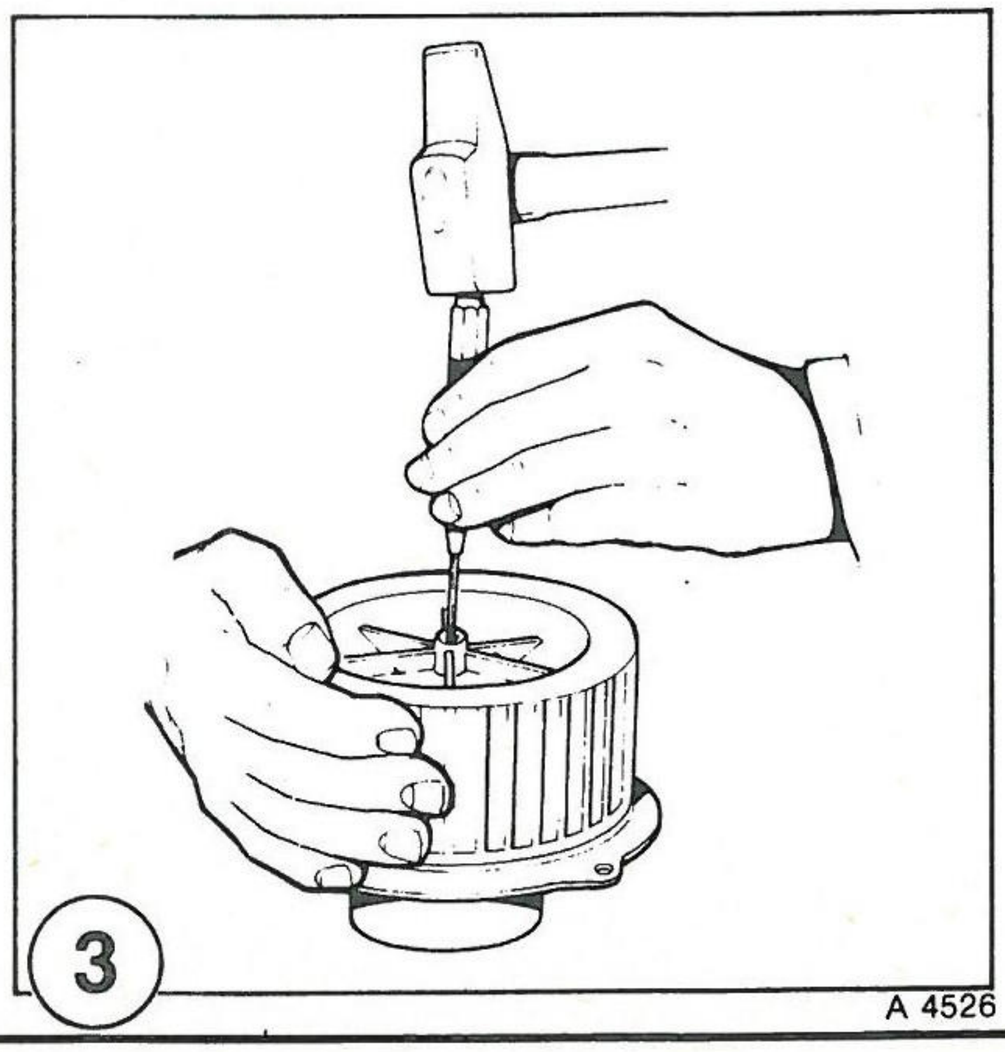

A 4526

VERVANGEN VAN DE AANJAGERMOTOR OF HET SCHOEPENWIEL

VERWIJDEREN

- Verwijder de 3 schroeven waarmee de motor op het huis is gemonteerd (fig. 1).
- Verwijder de motor met het daarop gemonteerde schoepenwiel uit het huis.
- Trek de klem van de schoepenwielas (fig. 2).
- Maak het schoepenwiel los van de motor (fig. 3).

MONTEREN

Monteren geschiedt in omgekeerde volgorde van verwijderen.